Schaltbild STC AVR Controller 3-Phasig

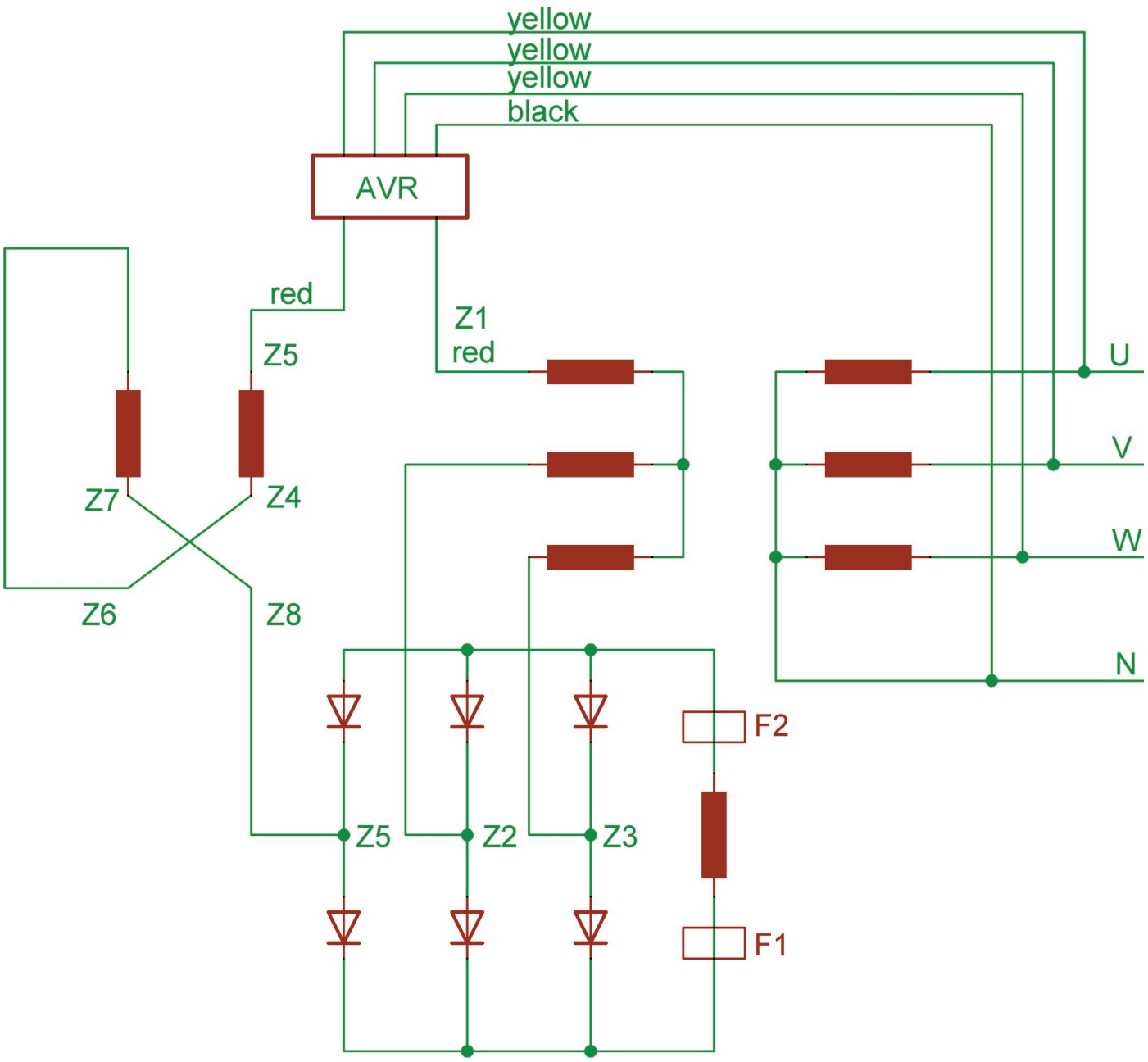

STC Universalcontroller bis 50kW