Installationshinweise für die elektrische Verkabelung

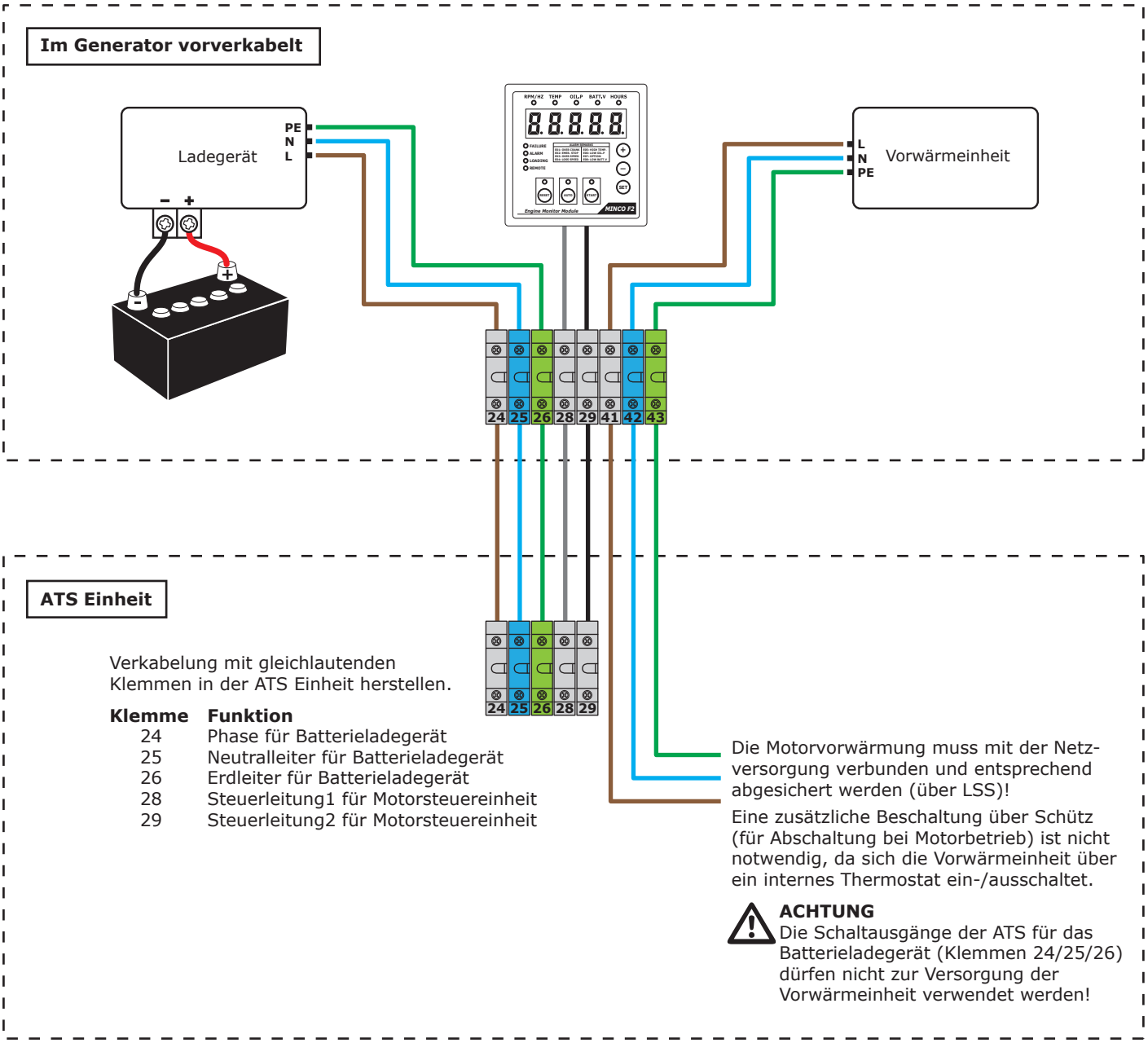

Verkabelung mit gleichlautenden Klemmen in der ATS Einheit herstellen.

Klemme	Funktion
24	Phase für Batterieladegerät
25	Neutralleiter für Batterieladegerät
26	Erdleiter für Batterieladegerät
28	Steuerleitung1 für Motorsteuereinheit
29	Steuerleitung2 für Motorsteuereinheit

Die Motorvorwärmung muss mit der Netzversorgung verbunden und entsprechend abgesichert werden (über LSS)!

Eine zusätzliche Beschaltung über Schütz (für Abschaltung bei Motorbetrieb) ist nicht notwendig, da sich die Vorwärmeinheit über ein internes Thermostat ein-/ausschaltet.

ACHTUNG
Die Schaltausgänge der ATS für das Batterieladegerät (Klemmen 24/25/26) dürfen nicht zur Versorgung der Vorwärmeinheit verwendet werden!